型 號	JHE87
全自動油壓齒盤角度	可選 1°/2.5°/5°
最高轉速	3500rpm
盤 徑	250mm
主軸錐度	ISO 50#
齒數比	1:1
主軸端外徑	ø128
最大功率	38kw
刀盤最大直徑	200mm
換刀方式	油壓打刀
拉刀力	1500kg

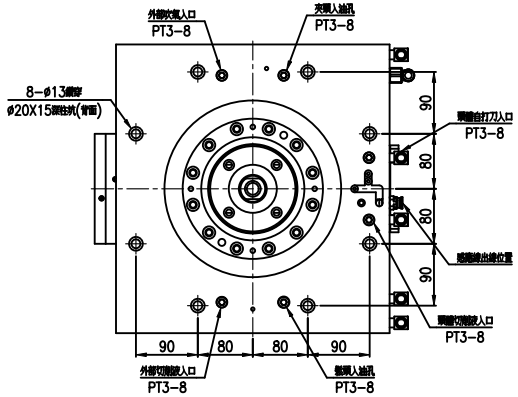

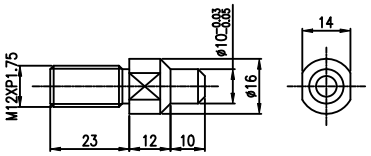

(定位銷尺寸圖)

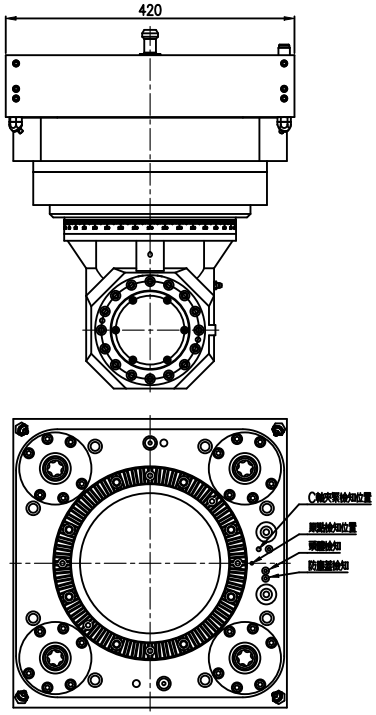

(頭體檢知位置)

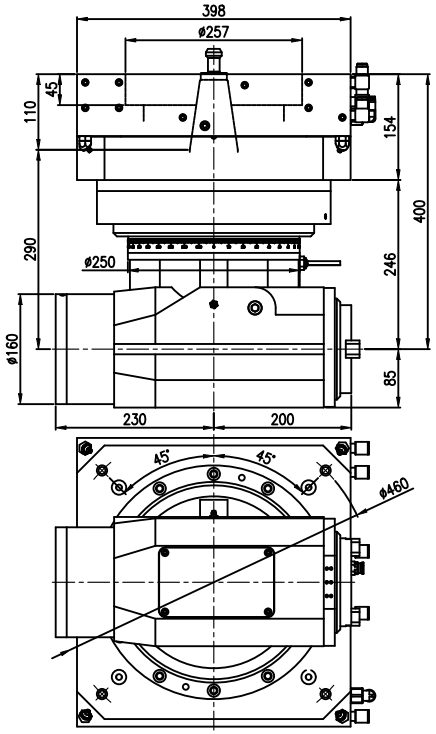

(下模組定位銷位置)

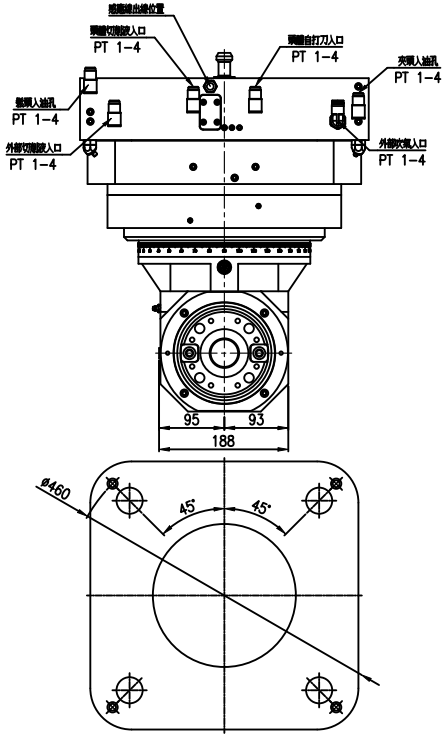

(防塵板定位銷位置)

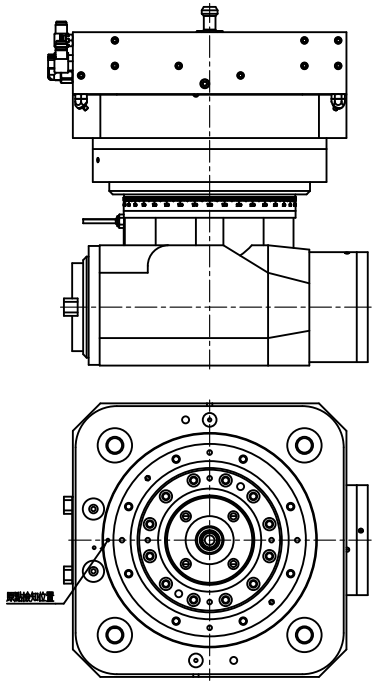

(下模組原點檢知位置)

				景益精密科技股份有限公司				一般公差		表面處理		機 種	JHE87
								尺寸範圍	容許差	表面硬度			
								1-4	±0.05	材 質		圖 名	外觀尺寸圖
								4-16	±0.07				
				校 對		日 期		16-63	±0.1	數 量	1	圖 號	JHE87-01
								63-250	±0.2				
				繪 圖		日 期		250-1000	±0.3	比 例	1:12	備料尺寸	
編 號	設 變 內 容	更改者	日 期	設 計		日 期		1000-1500	±0.5	單 位	mm	加 工	